NUMA POINT 3000K

COLECCIÓN: NUMA - INTERIOR - DE TECHO - EMPOTRABLE

Leuk ILUMINACIÓN



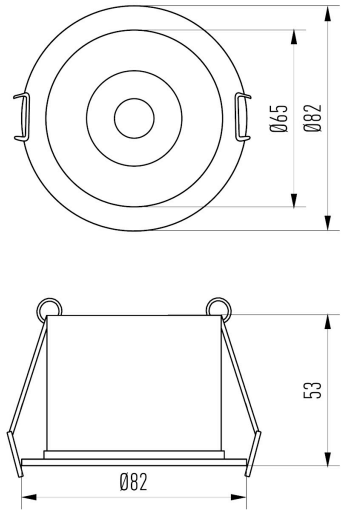

ESPECIFICACIONES TÉCNICAS

SKU	7490
Material	Aluminio
Difusor	PMMA
Color producto	Blanco y Negro
Fuente Lumínica	LED integrado
Marca LED	Bridgelux
Marca Driver	Lifud
Dimensión producto	Ø82 x 50 mm
Alimentación	200-240 Vac
Frecuencia	50/60 Hz
Potencia	5 W
Factor de potencia	0,9
Flujo lumínico	235 lm
Eficacia lumínica	47 lm/W
Ángulo de apertura	8°
Índice de reproducción cromatica	>95
Temperatura color	3000 K
Control	Dimerizable por TRIAC
Fijación	Embutir
Garantía	4 Años
Índice de protección	IP20
Clase de aislación	Clase II
Vida útil	40.000hs (L70)

Ø75 x 75 mm

DATOS FOTOMÉTRICOS

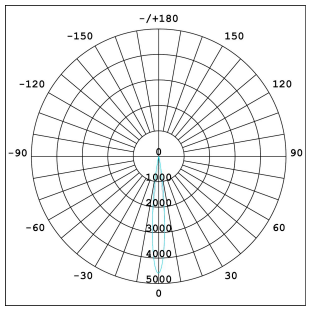

CURVA DE DISTRIBUCIÓN DE LA INTENSIDAD LUMINOSA (CD)

- C0-C180
- C90-C270
- G3

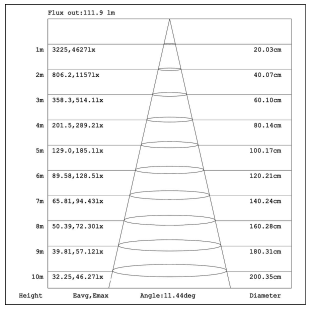

DISTRIBUCIÓN DE ILUMINANCIA A DISTANCIA (LUX)

Nota: Las curvas indican el área iluminada y la iluminancia promedio según la distancia de la luminaria.

INFORMACIÓN COMPLEMENTARIA

LDT

ARCHIVO LDT

CAD

ARCHIVO CAD

NUMA POINT 2700K

COLECCIÓN: NUMA - INTERIOR - DE TECHO - EMPOTRABLE

Leuk ILUMINACIÓN



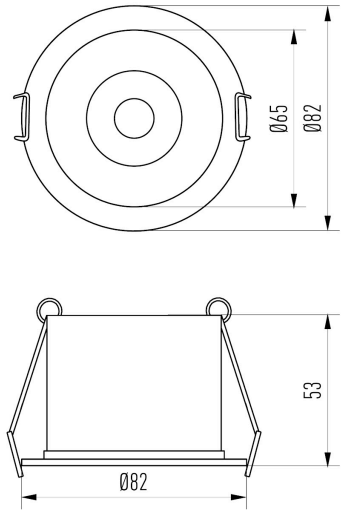

ESPECIFICACIONES TÉCNICAS

SKU	7491
Material	Aluminio
Difusor	PMMA
Color producto	Blanco y Negro
Fuente Lumínica	LED integrado
Marca LED	Bridgelux
Marca Driver	Lifud
Dimensión producto	Ø82 x 50 mm
Alimentación	200-240 Vac
Frecuencia	50/60 Hz
Potencia	5 W
Factor de potencia	0,9
Flujo lumínico	235 lm
Eficacia lumínica	47 lm/W
Ángulo de apertura	8°
Índice de reproducción cromatica	>95
Temperatura color	2700 K
Control	Dimerizable por TRIAC
Fijación	Embutir
Garantía	4 Años
Índice de protección	IP20
Clase de aislación	Clase II
Vida útil	40.000hs (L70)

Ø75 x 75 mm

DATOS FOTOMÉTRICOS

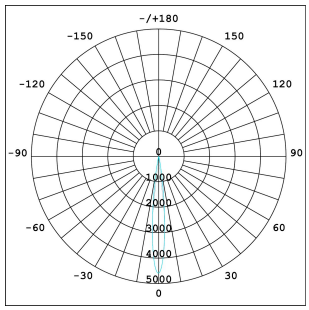

CURVA DE DISTRIBUCIÓN DE LA INTENSIDAD LUMINOSA (CD)

- C0-C180
- C90-C270
- G3

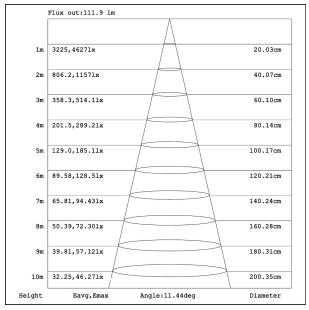

DISTRIBUCIÓN DE ILUMINANCIA A DISTANCIA (LUX)

Nota: Las curvas indican el área iluminada y la iluminancia promedio según la distancia de la luminaria.

INFORMACIÓN COMPLEMENTARIA

LDT

ARCHIVO LDT

CAD

ARCHIVO CAD