NODO

COLECCIÓN: ALABASTRO - INTERIOR - DE APOYO - MESA

Leuk ILUMINACIÓN



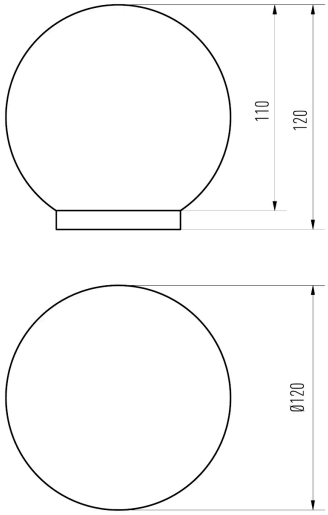

ESPECIFICACIONES TÉCNICAS

SKU	7508
Material	Aluminio
Difusor	Alabastro
Color producto	Natural
Fuente Lumínica	LED integrado
Dimensión producto	Ø120 x 110 mm
Alimentación	5Vdc 1A
Potencia	1 W
Flujo lumínico	50 lm
Eficacia lumínica	50 lm/W
Índice de reproducción cromatica	>90
Temperatura color	3000 K
Control	PWM
Fijación	Autoportante
Garantía	2 Años
Índice de protección	IP20
Vida útil	25.000hs (L70)