NANO CHILL

COLECCIÓN: CHILL - EXTERIOR - DE PISO - PROYECTOR

Leuk ILUMINACIÓN



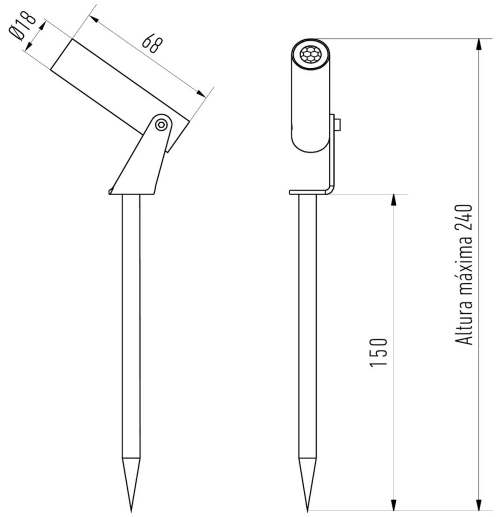

ESPECIFICACIONES TÉCNICAS

SKU	7518
Material	Aluminio
Color producto	Negro Satinado
Fuente Lumínica	LED SMD
Dimensión producto	Ø18 x 68 x 240 mm
Alimentación	220-240 Vac
Frecuencia	50/60 Hz
Potencia	2 W
Factor de potencia	0,5
Flujo lumínico	70 lm
Eficacia lumínica	35 lm/W
Ángulo de apertura	35°
Índice de reproducción cromatica	>80
Temperatura color	3000 K
Fijación	Estaca
Garantía	2 Años
Índice de protección	IP65
Clase de aislación	Clase I
Temp. Operativa	-25°C a 50°C
Vida útil	25.000hs (L70)

DATOS FOTOMÉTRICOS

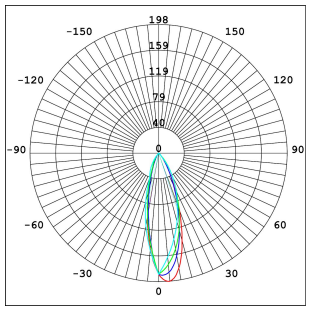

CURVA DE DISTRIBUCIÓN DE LA INTENSIDAD LUMINOSA (CD)

- C0-C180
- C90-C270
- G3

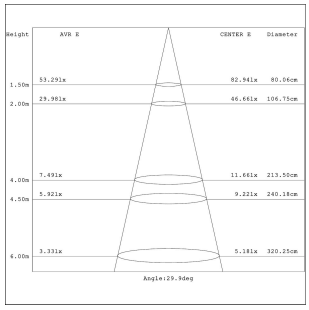

DISTRIBUCIÓN DE ILUMINANCIA A DISTANCIA (LUX)

Nota: Las curvas indican el área iluminada y la iluminancia promedio según la distancia de la luminaria.

INFORMACIÓN COMPLEMENTARIA

LDT

ARCHIVO LDT

CAD

ARCHIVO CAD