MINI POCKET VI 3000K

COLECCIÓN: POCKET - INTERIOR - DE TECHO - EMPOTRABLE

Leuk ILUMINACIÓN



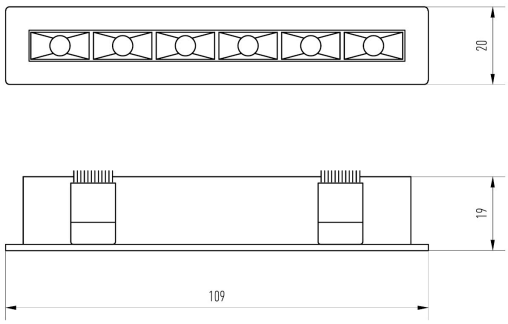

ESPECIFICACIONES TÉCNICAS

SKU	Blanco y Negro: 7492 | Negro: 7747
Material	Aluminio
Difusor	PMMA
Color producto	Blanco y Negro | Negro Mate
Fuente Lumínica	LED integrado
Dimensión producto	109 x 20 x 19 mm
Alimentación	200-240 Vac
Frecuencia	50/60 Hz
Potencia	5 W
Factor de potencia	0,5
Flujo lumínico	220 lm
Eficacia lumínica	44 lm/W
Ángulo de apertura	35°
Índice de reproducción cromatica	>90
Temperatura color	3000 K
Control	ON/OFF
Fijación	Embutir
Garantía	2 Años
Índice de protección	IP20
Clase de aislación	Clase II
Vida útil	25.000hs (L70)

102 x 15 x 35 mm

DATOS FOTOMÉTRICOS

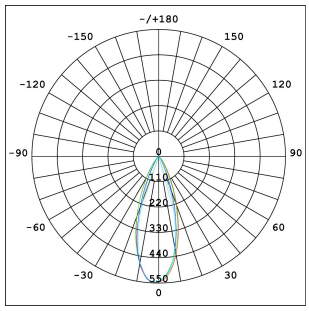

CURVA DE DISTRIBUCIÓN DE LA INTENSIDAD LUMINOSA (CD)

- C0-C180
- C90-C270
- G3

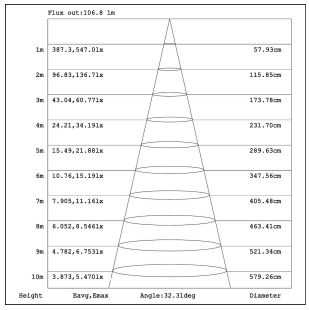

DISTRIBUCIÓN DE ILUMINANCIA A DISTANCIA (LUX)

Nota: Las curvas indican el área iluminada y la iluminancia promedio según la distancia de la luminaria.

INFORMACIÓN COMPLEMENTARIA

LDT

ARCHIVO LDT

CAD

ARCHIVO CAD

MINI POCKET VI 2700K

COLECCIÓN: POCKET - INTERIOR - DE TECHO - EMPOTRABLE

Leuk ILUMINACIÓN



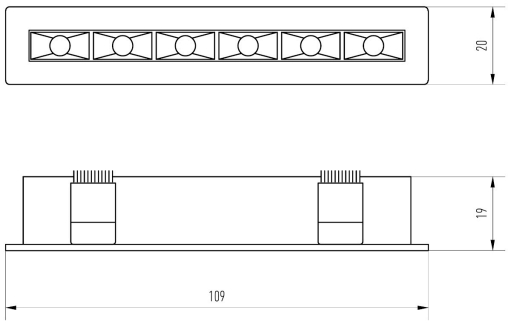

ESPECIFICACIONES TÉCNICAS

SKU	Blanco y Negro: 7494 | Negro: 7748
Material	Aluminio
Difusor	PMMA
Color producto	Blanco y Negro | Negro Mate
Fuente Lumínica	LED integrado
Dimensión producto	109 x 20 x 19 mm
Alimentación	200-240 Vac
Frecuencia	50/60 Hz
Potencia	5 W
Factor de potencia	0,5
Flujo lumínico	220 lm
Eficacia lumínica	44 lm/W
Ángulo de apertura	35°
Índice de reproducción cromatica	>90
Temperatura color	2700 K
Control	ON/OFF
Fijación	Embutir
Garantía	2 Años
Índice de protección	IP20
Clase de aislación	Clase II
Vida útil	25.000hs (L70)

102 x 15 x 35 mm

DATOS FOTOMÉTRICOS

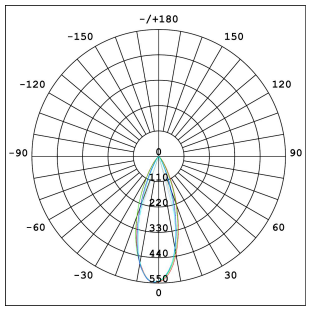

CURVA DE DISTRIBUCIÓN DE LA INTENSIDAD LUMINOSA (CD)

- C0-C180
- C90-C270
- G3

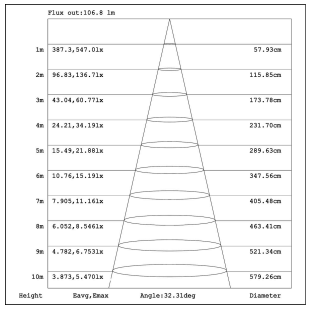

DISTRIBUCIÓN DE ILUMINANCIA A DISTANCIA (LUX)

Nota: Las curvas indican el área iluminada y la iluminancia promedio según la distancia de la luminaria.

INFORMACIÓN COMPLEMENTARIA

LDT

ARCHIVO LDT

CAD

ARCHIVO CAD

MINI POCKET XII 3000K

COLECCIÓN: POCKET - INTERIOR - DE TECHO - EMPOTRABLE

Leuk ILUMINACIÓN



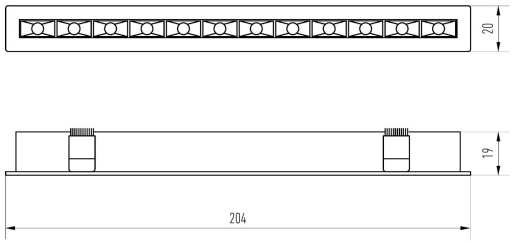

ESPECIFICACIONES TÉCNICAS

SKU	Blanco y Negro: 7496 | Negro: 7749
Material	Aluminio
Difusor	PMMA
Color producto	Blanco y Negro | Negro Mate
Fuente Lumínica	LED integrado
Dimensión producto	204 x 20 x 19 mm
Alimentación	200-240 Vac
Frecuencia	50/60 Hz
Potencia	10 W
Factor de potencia	0,5
Flujo lumínico	445 lm
Eficacia lumínica	45 lm/W
Ángulo de apertura	35°
Índice de reproducción cromatica	>90
Temperatura color	3000 K
Control	ON/OFF
Fijación	Embutir
Garantía	2 Años
Índice de protección	IP20
Clase de aislación	Clase II
Vida útil	25.000hs (L70)

195 x 15 x 35 mm

DATOS FOTOMÉTRICOS

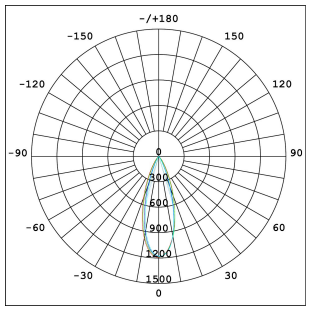

CURVA DE DISTRIBUCIÓN DE LA INTENSIDAD LUMINOSA (CD)

- C0-C180
- C90-C270
- G3

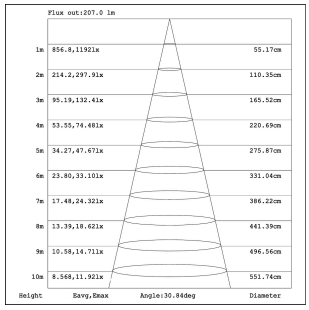

DISTRIBUCIÓN DE ILUMINANCIA A DISTANCIA (LUX)

Nota: Las curvas indican el área iluminada y la iluminancia promedio según la distancia de la luminaria.

INFORMACIÓN COMPLEMENTARIA

LDT

ARCHIVO LDT

CAD

ARCHIVO CAD

MINI POCKET XII 2700K

COLECCIÓN: POCKET - INTERIOR - DE TECHO - EMPOTRABLE

Leuk ILUMINACIÓN



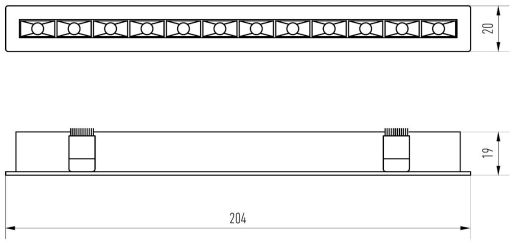

ESPECIFICACIONES TÉCNICAS

SKU	Blanco y Negro: 7498 | Negro: 7750
Material	Aluminio
Difusor	PMMA
Color producto	Blanco y Negro | Negro Mate
Fuente Lumínica	LED integrado
Dimensión producto	204 x 20 x 19 mm
Alimentación	200-240 Vac
Frecuencia	50/60 Hz
Potencia	10 W
Factor de potencia	0,5
Flujo lumínico	445 lm
Eficacia lumínica	45 lm/W
Ángulo de apertura	35°
Índice de reproducción cromatica	>90
Temperatura color	2700 K
Control	ON/OFF
Fijación	Embutir
Garantía	2 Años
Índice de protección	IP20
Clase de aislación	Clase II
Vida útil	25.000hs (L70)

195 x 15 x 35 mm

DATOS FOTOMÉTRICOS

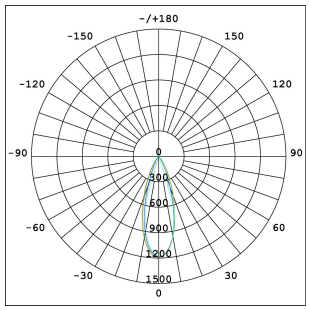

CURVA DE DISTRIBUCIÓN DE LA INTENSIDAD LUMINOSA (CD)

- C0-C180
- C90-C270
- G3

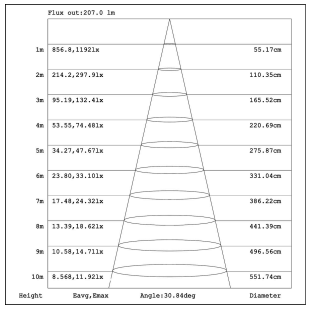

DISTRIBUCIÓN DE ILUMINANCIA A DISTANCIA (LUX)

Nota: Las curvas indican el área iluminada y la iluminancia promedio según la distancia de la luminaria.

INFORMACIÓN COMPLEMENTARIA

LDT

ARCHIVO LDT

CAD

ARCHIVO CAD