LIV S 7W 4000K

INTERIOR - DE TECHO - EMPOTRABLE

Leuk ILUMINACIÓN



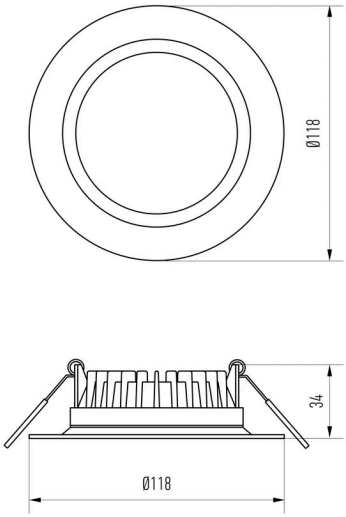

ESPECIFICACIONES TÉCNICAS

SKU	7201
Material	Aluminio
Difusor	Policarbonato (PC)
Color producto	Blanco Satinado
Fuente Lumínica	LED SMD2835
Marca Driver	Eaglerise
Dimensión producto	Ø118 x 34 mm
Alimentación	200-240 Vac
Frecuencia	50/60 Hz
Potencia	7 W
Factor de potencia	0,6
Flujo lumínico	575 lm
Eficacia lumínica	82 lm/W
Ángulo de apertura	110°
Índice de reproducción cromatica	>90
Temperatura color	4000 K
Control	ON/OFF
Fijación	Embutir
Garantía	4 Años
Índice de protección	IP20
Clase de aislación	Clase I
Vida útil	40.000hs (L70)

Ø90 x 50 mm

DATOS FOTOMÉTRICOS

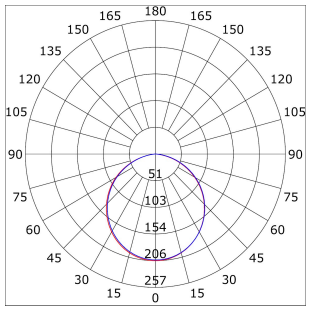

CURVA DE DISTRIBUCIÓN DE LA INTENSIDAD LUMINOSA (CD)

- C0-C180
- C90-C270
- G3

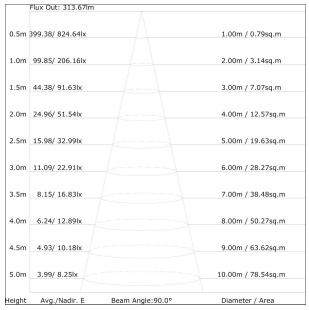

DISTRIBUCIÓN DE ILUMINANCIA A DISTANCIA (LUX)

Nota: Las curvas indican el área iluminada y la iluminancia promedio según la distancia de la luminaria.

INFORMACIÓN COMPLEMENTARIA

LDT

ARCHIVO LDT

CAD

ARCHIVO CAD

LIV S 7W 3000K

INTERIOR - DE TECHO - EMPOTRABLE

Leuk ILUMINACIÓN



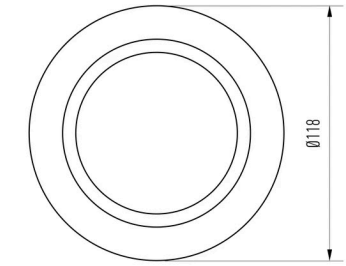

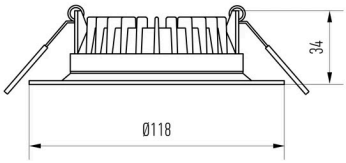

ESPECIFICACIONES TÉCNICAS

SKU	7202
Material	Aluminio
Difusor	Policarbonato (PC)
Color producto	Blanco Satinado
Fuente Lumínica	LED SMD2835
Marca Driver	Eaglerise
Dimensión producto	Ø118 x 34 mm
Alimentación	200-240 Vac
Frecuencia	50/60 Hz
Potencia	7 W
Factor de potencia	0,6
Flujo lumínico	575 lm
Eficacia lumínica	82 lm/W
Ángulo de apertura	110°
Índice de reproducción cromatica	>90
Temperatura color	3000 K
Control	ON/OFF
Fijación	Embutir
Garantía	4 Años
Índice de protección	IP20
Clase de aislación	Clase I
Vida útil	40.000hs (L70)

Ø90 x 50 mm

DATOS FOTOMÉTRICOS

image

7202-curvapolar.webp

CURVA DE DISTRIBUCIÓN DE LA INTENSIDAD LUMINOSA (CD)

- C0-C180
- C90-C270
- G3

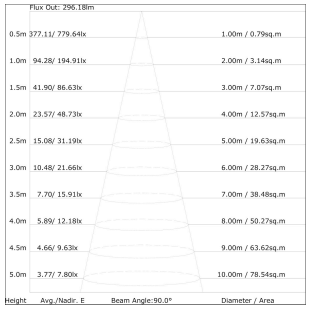

DISTRIBUCIÓN DE ILUMINANCIA A DISTANCIA (LUX)

Nota: Las curvas indican el área iluminada y la iluminancia promedio según la distancia de la luminaria.

INFORMACIÓN COMPLEMENTARIA

LDT

ARCHIVO LDT

CAD

ARCHIVO CAD

LIV M 12W 4000K

INTERIOR - DE TECHO - EMPOTRABLE

Leuk ILUMINACIÓN



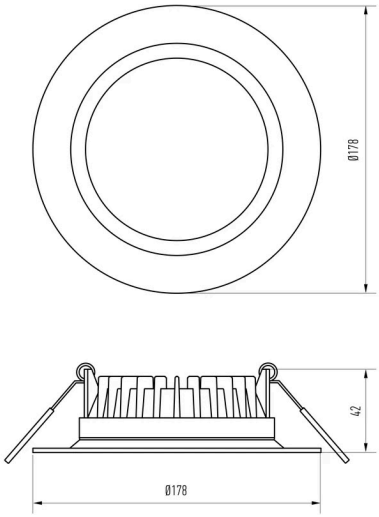

ESPECIFICACIONES TÉCNICAS

SKU	7203
Material	Aluminio
Difusor	Policarbonato (PC)
Color producto	Blanco Satinado
Fuente Lumínica	LED SMD2835
Marca Driver	Eaglerise
Dimensión producto	Ø178 x 42 mm
Alimentación	200-240 Vac
Frecuencia	50/60 Hz
Potencia	12 W
Factor de potencia	0,6
Flujo lumínico	1000 lm
Eficacia lumínica	83 lm/W
Ángulo de apertura	110°
Índice de reproducción cromatica	>90
Temperatura color	4000 K
Control	ON/OFF
Fijación	Embutir
Garantía	4 Años
Índice de protección	IP20
Clase de aislación	Clase I
Vida útil	40.000hs (L70)

Ø155 x 60 mm

DATOS FOTOMÉTRICOS

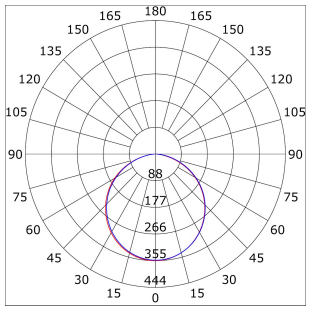

CURVA DE DISTRIBUCIÓN DE LA INTENSIDAD LUMINOSA (CD)

- C0-C180
- C90-C270
- G3

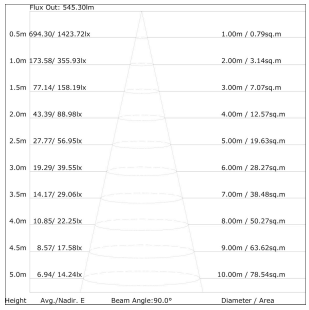

DISTRIBUCIÓN DE ILUMINANCIA A DISTANCIA (LUX)

Nota: Las curvas indican el área iluminada y la iluminancia promedio según la distancia de la luminaria.

INFORMACIÓN COMPLEMENTARIA

LDT

ARCHIVO LDT

CAD

ARCHIVO CAD

LIV M 12W 3000K

INTERIOR - DE TECHO - EMPOTRABLE

Leuk ILUMINACIÓN



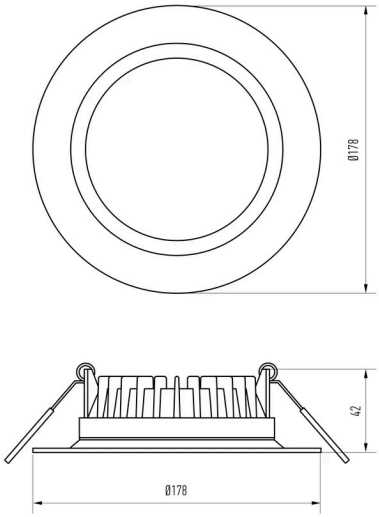

ESPECIFICACIONES TÉCNICAS

SKU	7204
Material	Aluminio
Difusor	Policarbonato (PC)
Color producto	Blanco Satinado
Fuente Lumínica	LED SMD2835
Marca Driver	Eaglerise
Dimensión producto	Ø178 x 42 mm
Alimentación	200-240 Vac
Frecuencia	50/60 Hz
Potencia	12 W
Factor de potencia	0,6
Flujo lumínico	1000 lm
Eficacia lumínica	83 lm/W
Ángulo de apertura	110°
Índice de reproducción cromatica	>90
Temperatura color	3000 K
Control	ON/OFF
Fijación	Embutir
Garantía	4 Años
Índice de protección	IP20
Clase de aislación	Clase I
Vida útil	40.000hs (L70)

Ø155 x 60 mm

DATOS FOTOMÉTRICOS

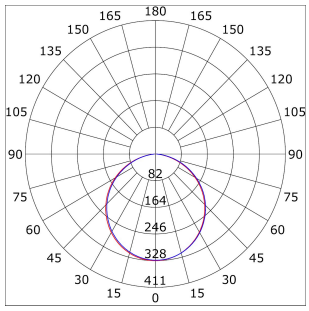

CURVA DE DISTRIBUCIÓN DE LA INTENSIDAD LUMINOSA (CD)

- C0-C180
- C90-C270
- G3

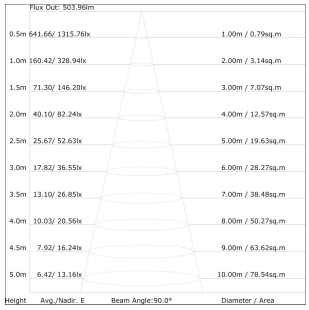

DISTRIBUCIÓN DE ILUMINANCIA A DISTANCIA (LUX)

Nota: Las curvas indican el área iluminada y la iluminancia promedio según la distancia de la luminaria.

INFORMACIÓN COMPLEMENTARIA

LDT

ARCHIVO LDT

CAD

ARCHIVO CAD

LIV L 20W 4000K

INTERIOR - DE TECHO - EMPOTRABLE

Leuk ILUMINACIÓN



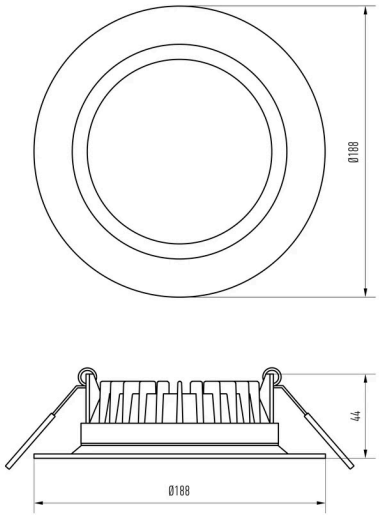

ESPECIFICACIONES TÉCNICAS

SKU	7205
Material	Aluminio
Difusor	Policarbonato (PC)
Color producto	Blanco Satinado
Fuente Lumínica	LED SMD2835
Marca Driver	Eaglerise
Dimensión producto	Ø188 x 44 mm
Alimentación	200-240 Vac
Frecuencia	50/60 Hz
Potencia	20 W
Factor de potencia	0,55
Flujo lumínico	1750 lm
Eficacia lumínica	87,5 lm/W
Ángulo de apertura	110°
Índice de reproducción cromatica	>90
Temperatura color	4000 K
Control	ON/OFF
Fijación	Embutir
Garantía	4 Años
Índice de protección	IP20
Clase de aislación	Clase I
Vida útil	40.000hs (L70)

Ø160 x 65 mm

DATOS FOTOMÉTRICOS

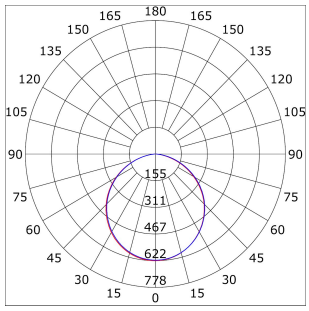

CURVA DE DISTRIBUCIÓN DE LA INTENSIDAD LUMINOSA (CD)

- C0-C180
- C90-C270
- G3

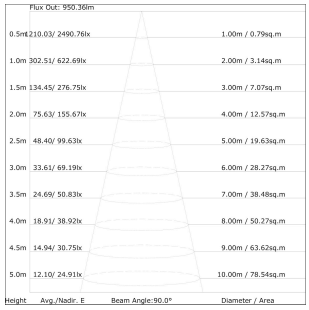

DISTRIBUCIÓN DE ILUMINANCIA A DISTANCIA (LUX)

Nota: Las curvas indican el área iluminada y la iluminancia promedio según la distancia de la luminaria.

INFORMACIÓN COMPLEMENTARIA

LDT

ARCHIVO LDT

CAD

ARCHIVO CAD

LIV L 20W 3000K

INTERIOR - DE TECHO - EMPOTRABLE

Leuk ILUMINACIÓN



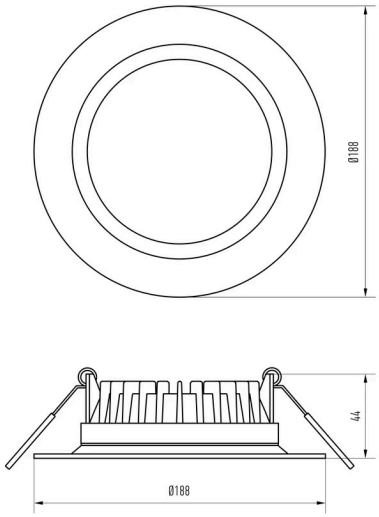

ESPECIFICACIONES TÉCNICAS

SKU	7206
Material	Aluminio
Difusor	Policarbonato (PC)
Color producto	Blanco Satinado
Fuente Lumínica	LED SMD2835
Marca Driver	Eaglerise
Dimensión producto	Ø188 x 44 mm
Alimentación	200-240 Vac
Frecuencia	50/60 Hz
Potencia	20 W
Factor de potencia	0,55
Flujo lumínico	1750 lm
Eficacia lumínica	87,5 lm/W
Ángulo de apertura	110°
Índice de reproducción cromatica	>90
Temperatura color	3000 K
Control	ON/OFF
Fijación	Embutir
Garantía	4 Años
Índice de protección	IP20
Clase de aislación	Clase I
Vida útil	40.000hs (L70)

Ø160 x 65 mm

DATOS FOTOMÉTRICOS

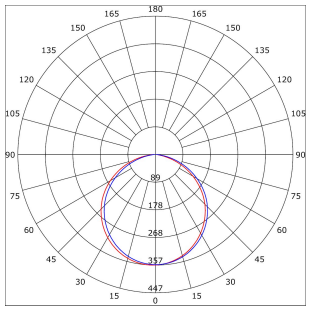

CURVA DE DISTRIBUCIÓN DE LA INTENSIDAD LUMINOSA (CD)

- C0-C180
- C90-C270
- G3

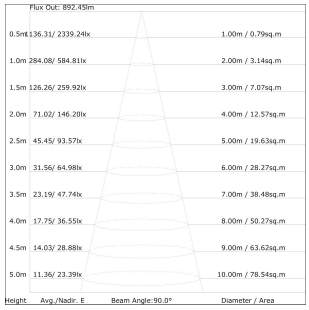

DISTRIBUCIÓN DE ILUMINANCIA A DISTANCIA (LUX)

Nota: Las curvas indican el área iluminada y la iluminancia promedio según la distancia de la luminaria.

INFORMACIÓN COMPLEMENTARIA

LDT

ARCHIVO LDT

CAD

ARCHIVO CAD

LIV XL 30W 3000k

INTERIOR - DE TECHO - EMPOTRABLE

Leuk ILUMINACIÓN



ESPECIFICACIONES TÉCNICAS

SKU	7622
Material	Aluminio
Color producto	Blanco
Dimensión producto	Ø240 x 40 mm
Alimentación	200-240 Vac
Frecuencia	50/60 Hz
Potencia	30 W
Ángulo de apertura	110°
Índice de reproducción cromatica	>90
Temperatura color	3000 K
Control	ON/OFF
Fijación	Embutir
Garantía	4 Años
Índice de protección	IP20
Vida útil	40.000hs (L70)

Ø210 x 65 mm

LIV XL 40W 3000K

INTERIOR - DE TECHO - EMPOTRABLE

Leuk ILUMINACIÓN



ESPECIFICACIONES TÉCNICAS

SKU	7623
Material	Aluminio
Color producto	Blanco
Dimensión producto	Ø240 x 40 mm
Alimentación	200-240 Vac
Frecuencia	50/60 Hz
Potencia	40 W
Ángulo de apertura	110°
Índice de reproducción cromatica	>90
Temperatura color	3000 K
Control	ON/OFF
Fijación	Embutir
Garantía	4 Años
Índice de protección	IP20
Vida útil	40.000hs (L70)

Ø210 x 65 mm

LIV XL 30W 4000k

INTERIOR - DE TECHO - EMPOTRABLE

Leuk ILUMINACIÓN



ESPECIFICACIONES TÉCNICAS

SKU	7624
Material	Aluminio
Color producto	Blanco
Dimensión producto	Ø240 x 40 mm
Alimentación	200-240 Vac
Frecuencia	50/60 Hz
Potencia	30 W
Ángulo de apertura	110°
Índice de reproducción cromatica	>90
Temperatura color	4000 K
Control	ON/OFF
Fijación	Embutir
Garantía	4 Años
Índice de protección	IP20
Vida útil	40.000hs (L70)

Ø210 x 65 mm

LIV XL 40W 4000K

INTERIOR - DE TECHO - EMPOTRABLE

Leuk ILUMINACIÓN



ESPECIFICACIONES TÉCNICAS

SKU	7625
Material	Aluminio
Color producto	Blanco
Dimensión producto	Ø240 x 40 mm
Alimentación	200-240 Vac
Frecuencia	50/60 Hz
Potencia	40 W
Ángulo de apertura	110°
Índice de reproducción cromatica	>90
Temperatura color	4000 K
Control	ON/OFF
Fijación	Embutir
Garantía	4 Años
Índice de protección	IP20
Vida útil	40.000hs (L70)

Ø210 x 65 mm