# BILUNE I

EXTERIOR - DE TECHO - APLIQUE

Leuk ILUMINACIÓN



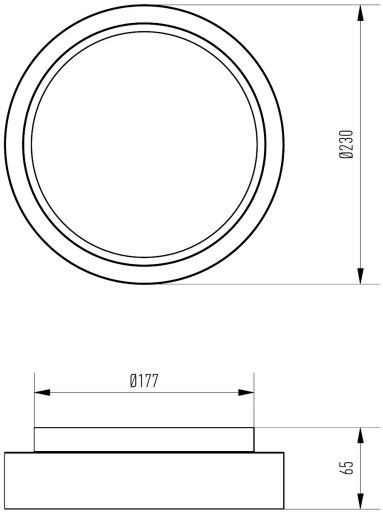


## ESPECIFICACIONES TÉCNICAS

| | |
|---|---|
| SKU | Negro: 7437 \| Blanco: 7436 |
| Material | ABS |
| Difusor | Poliestireno (PS) |
| Color producto | Negro \| Blanco |
| Fuente Lumínica | LED SMD2835 |
| Marca LED | Ledvance |
| Dimensión producto | Ø225 x 65 mm |
| Alimentación | 200-240 Vac |
| Frecuencia | 50/60 Hz |
| Potencia | 24 (18+6) |
| Factor de potencia | 0,95 |
| Lúmenes LED | 2400 lm |
| Flujo lumínico | 1295 lm |
| Eficacia lumínica | 54 lm/W |
| Índice de reproducción cromatica | >90 |
| Temperatura color | 2800/4000/6000 K* |
| Control | ON/OFF |
| Fijación | Aplicar, Suspender |
| Garantía | 2 Años |
| Índice de protección | IP44 |
| Clase de aislación | Clase II |
| Temp. Operativa | ta -20 a 45°C |
| Vida útil | 30.000hs (L70) |

* Incluye switch para cambio de temperatura de color.

# BILUNE II

EXTERIOR - DE TECHO - APLIQUE



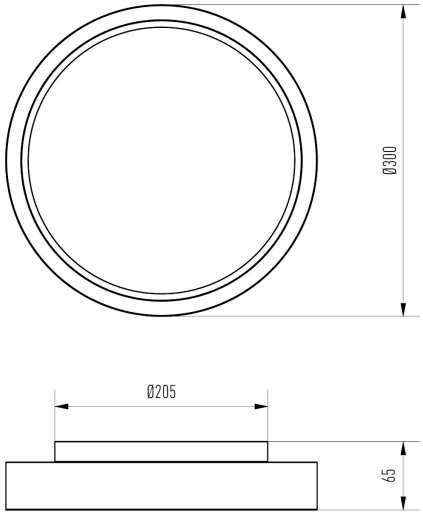





## ESPECIFICACIONES TÉCNICAS

| | |
|---|---|
| SKU | Negro: 7439 \| Blanco: 7438 |
| Material | ABS |
| Difusor | Poliestireno (PS) |
| Color producto | Negro \| Blanco |
| Fuente Lumínica | LED SMD2835 |
| Marca LED | Ledvance |
| Dimensión producto | Ø300 x 65 mm |
| Alimentación | 200-240 Vac |
| Frecuencia | 50/60 Hz |
| Potencia | 30 (24+6) |
| Factor de potencia | 0,95 |
| Lúmenes LED | 3000 lm |
| Flujo lumínico | 3070 lm |
| Eficacia lumínica | 102 lm/W |
| Índice de reproducción cromatica | >90 |
| Temperatura color | 2800/4000/6000 K* |
| Control | ON/OFF |
| Fijación | Aplicar, Suspender |
| Garantía | 2 Años |
| Índice de protección | IP44 |
| Clase de aislación | Clase II |
| Temp. Operativa | ta -20 a 45°C |
| Vida útil | 30.000hs (L70) |

* Incluye switch para cambio de temperatura de color.

# BILUNE III

EXTERIOR - DE TECHO - APLIQUE

Leuk ILUMINACIÓN



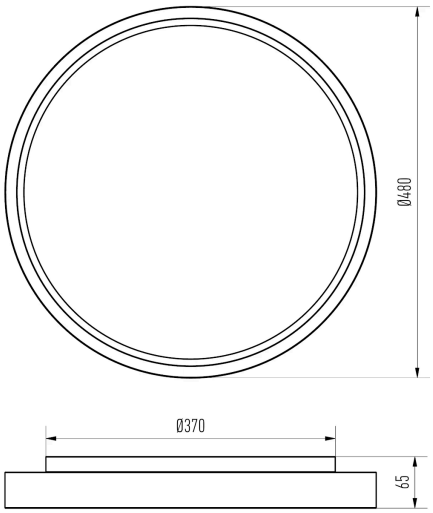


## ESPECIFICACIONES TÉCNICAS

| | |
|---|---|
| SKU | Negro: 7441 \| Blanco: 7440 |
| Material | ABS |
| Difusor | Poliestireno (PS) |
| Color producto | Negro \| Blanco |
| Fuente Lumínica | LED SMD2835 |
| Marca LED | Ledvance |
| Dimensión producto | Ø475 x 65 mm |
| Alimentación | 200-240 Vac |
| Frecuencia | 50/60 Hz |
| Potencia | 50 (42+8) |
| Factor de potencia | 0,95 |
| Lúmenes LED | 4800 lm |
| Flujo lumínico | 4720 lm |
| Eficacia lumínica | 94 lm/W |
| Índice de reproducción cromatica | >90 |
| Temperatura color | 2800/4000/6000 K* |
| Control | ON/OFF |
| Fijación | Aplicar, Suspender |
| Garantía | 2 Años |
| Índice de protección | IP44 |
| Clase de aislación | Clase II |
| Temp. Operativa | ta -20 a 45°C |
| Vida útil | 30.000hs (L70) |

* Incluye switch para cambio de temperatura de color.

# KIT BILUNE

EXTERIOR - DE TECHO - ACCESORIO

Leuk ILUMINACIÓN



## ESPECIFICACIONES TÉCNICAS

| | |
|---|---|
| SKU | Negro: 7611 \| Blanco: 7610 |
| Material | Acero |
| Color producto | Negro \| Blanco |
| Dimensión producto | Ø150 x 25 mm |
| Alimentación | 200-240 Vac |
| Frecuencia | 50/60 Hz |
| Potencia | 45 W |
| Garantía | 2 Años |
| Índice de protección | IP44 |

# KIT SUSPENSIÓN 3 TENSORES + ALIMENTACIÓN

Leuk ILUMINACIÓN

INTERIOR - DE TECHO - ACCESORIO



## ESPECIFICACIONES TÉCNICAS

| | |
|---|---|
| SKU | Negro: 6830 \| Blanco: 6829 |
| Material | Acero |
| Color producto | Negro Satinado \| Blanco Satinado |
| Dimensión producto | Cable y Tensor 2mts Florón: Ø110 x 25 mm |
| Garantía | 2 Años |
| Índice de protección | IP20 |
| Clase de aislación | Clase I |

## INFORMACIÓN COMPLEMENTARIA

MANUAL DE INSTALACIÓN